Schallschutz 81000.3100

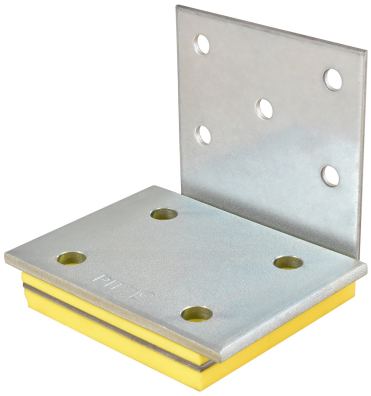

Technische Daten	
Bezeichnung	GePi 100 Beton
Abmessungen L x B x H (mm)	100 x 100 x 100 x 3
Material Winkel	Stahl S250GD + Z275
Schrauben Horizontal	5 Stk. Tellerkopf-Schrauben Ø 8 x 80 mm Vollgewinde
Schrauben Vertikal	4 Stk. Betonanker für Lochdurchmesser Ø 12mm
Sylodyn	Geschlossenzelliges PUR
Material Lastverteilplatte	Stahl S235

Die GePi-Winkel wurden im Rahmen einer engen Kooperation zwischen Pitzl Metallbau GmbH & Co. KG und Getzner Werkstoffe entwickelt. Das Ergebnis ist ein Verbindungssystem, das höchste Tragfähigkeit, Schallschutz und Sicherheit vereint – speziell ausgelegt für die Anforderungen des modernen Holzbaus.

Durch die Kombination aus präziser Stahlkonstruktion und Sylodyn®-Technologie erreichen GePi-Winkel eine außergewöhnliche Leistungsfähigkeit. Die elastische Entkopplung ermöglicht eine schallbrückenfreie Verbindung und reduziert die Übertragung von Vibrationen und Schwingungen auf ein Minimum.

Ein besonderer Vorteil zeigt sich auch bei dynamischen Belastungen: Die GePi-Winkel zeichnen sich durch ein energieabsorbierendes und schadensfreies Verhalten unter zyklischen Beanspruchungen aus – ein Plus an Sicherheit, das in praxisnahen Tests eindrucksvoll bestätigt wurde.

Pitzl Metallbau GmbH & Co. KG
Siemensstraße 26
D-84051 Altheim

Tel.: +49 (0) 8703 9346-0
E-Mail: info@pitzl-connectors.com
Web: www.pitzl-connectors.com

Schallschutz 81000.3100

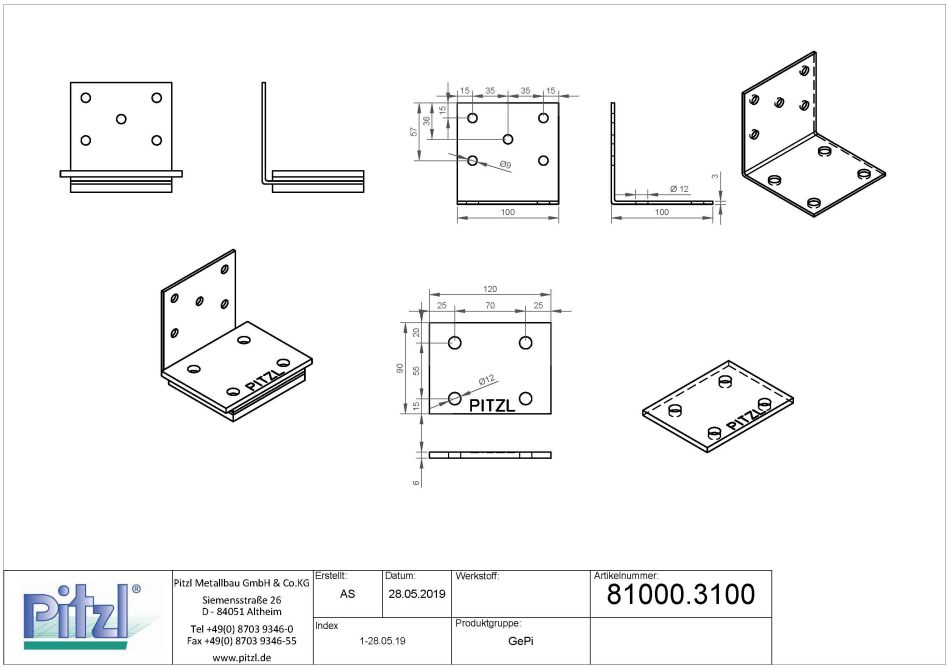

Pitzl Metallbau GmbH & Co.KG Siemensstraße 26 D - 84051 Altheim Tel +49(0) 8703 9346-0 Fax +49(0) 8703 9346-55 www.pitzl.de	Erstellt: AS	Datum: 28.05.2019	Werkstoff:	Artikelnummer: 81000.3100
	Index 1-28.05.19		Produktgruppe: GePi	