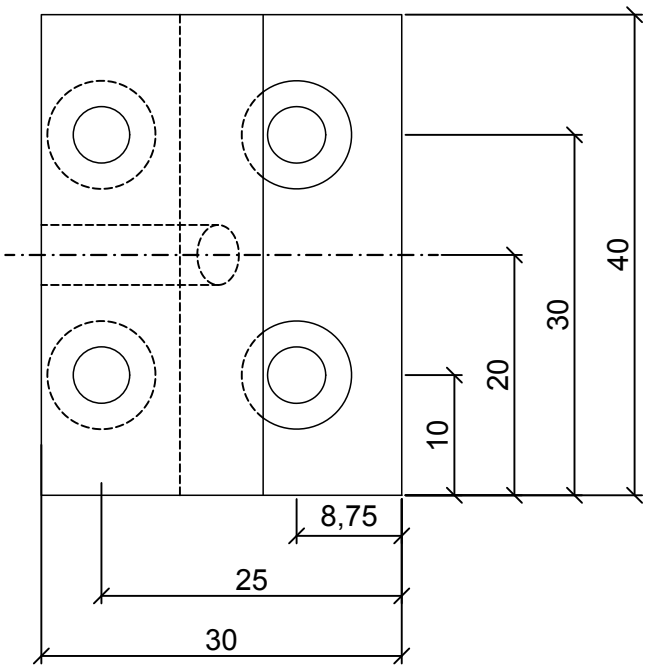
40
30
20
10
8,75
25
30

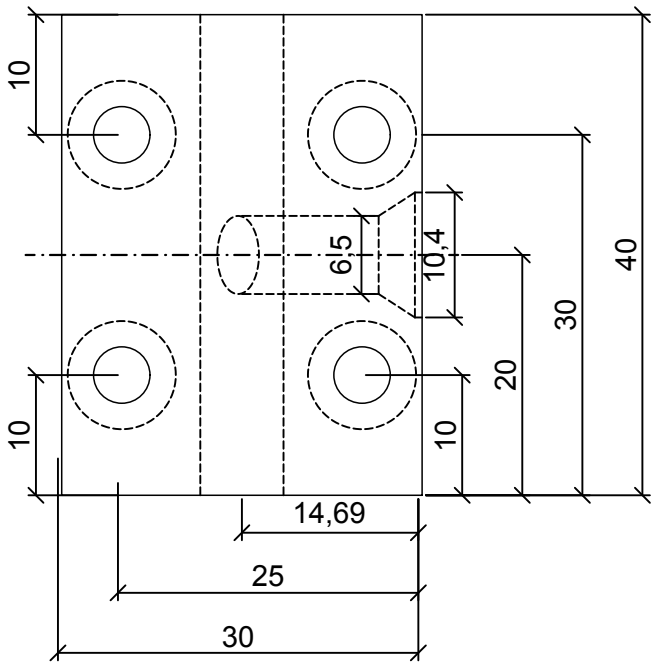
10
6,5
10,4
40
30
20
10
10
14,69
25
30

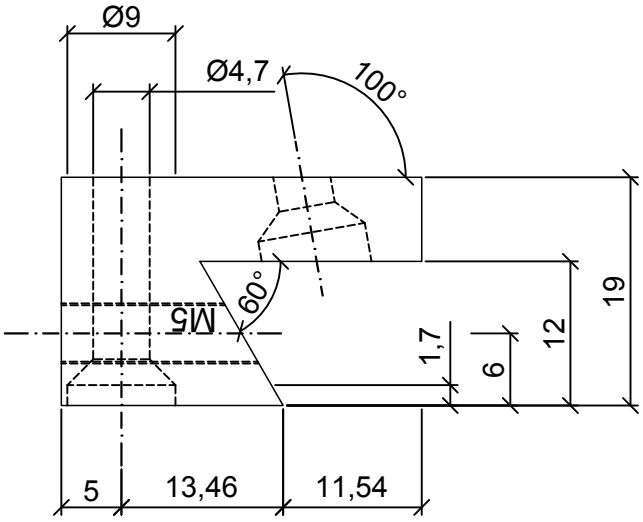
Ø9
Ø4,7
100°
60°
M5
19
12
6
1,7
5
13,46
11,54

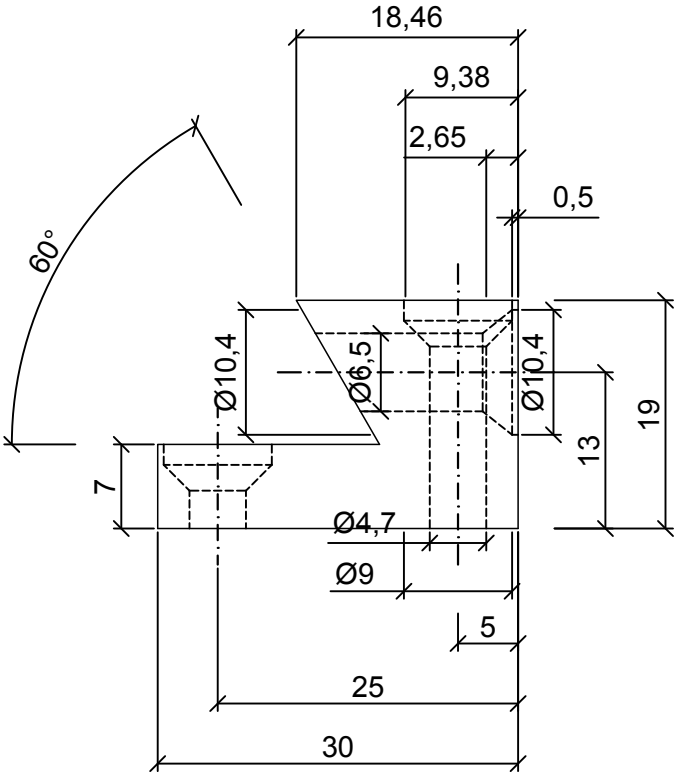
18,46
9,38
2,65
0,5
60°
Ø10,4
Ø6,5
Ø10,4
19
13
7
Ø4,7
Ø9
5
25
30

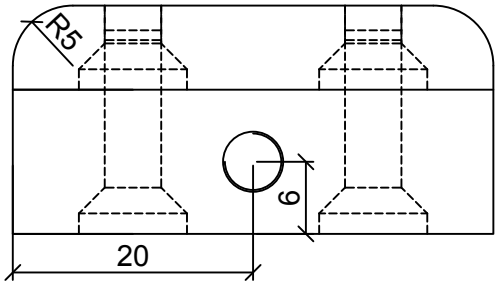
R5
6
20

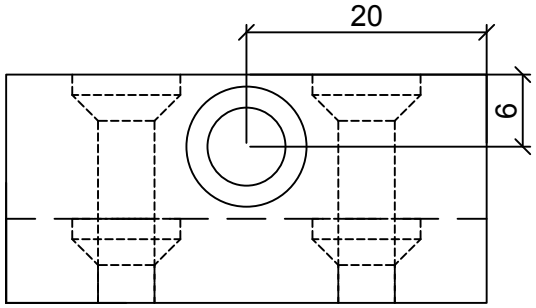
20
6