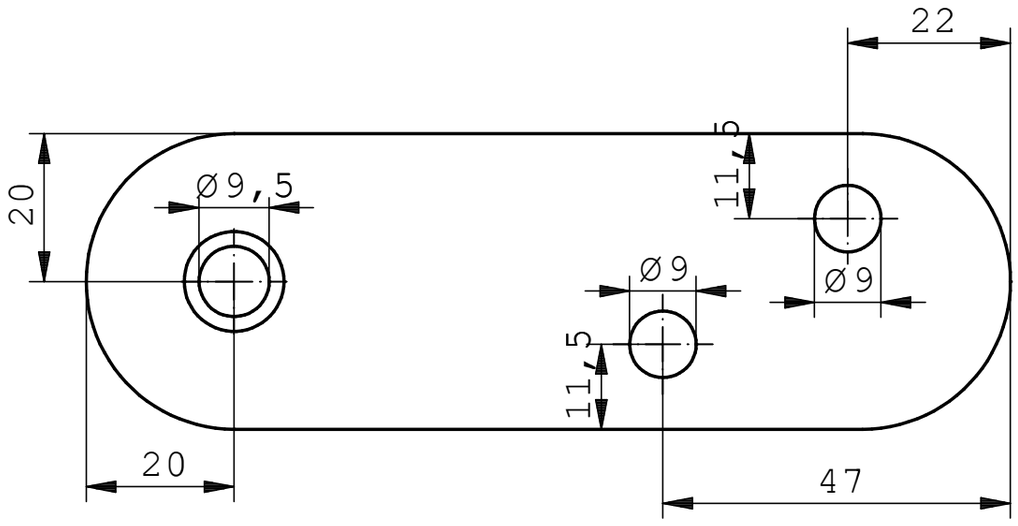
22
20
Ø9,5
11,5
Ø9
Ø9
11,5
20
47

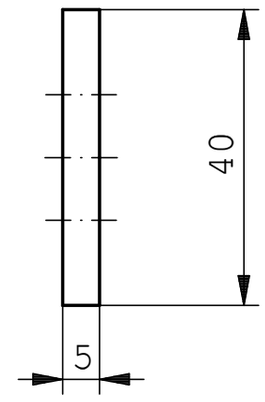
40
5

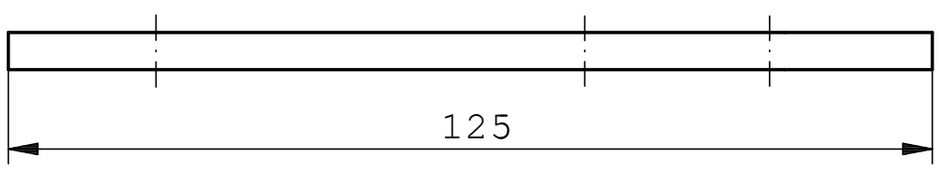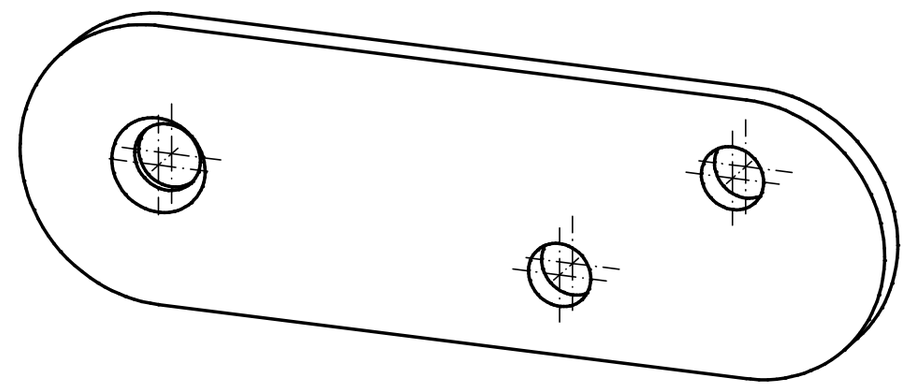
125