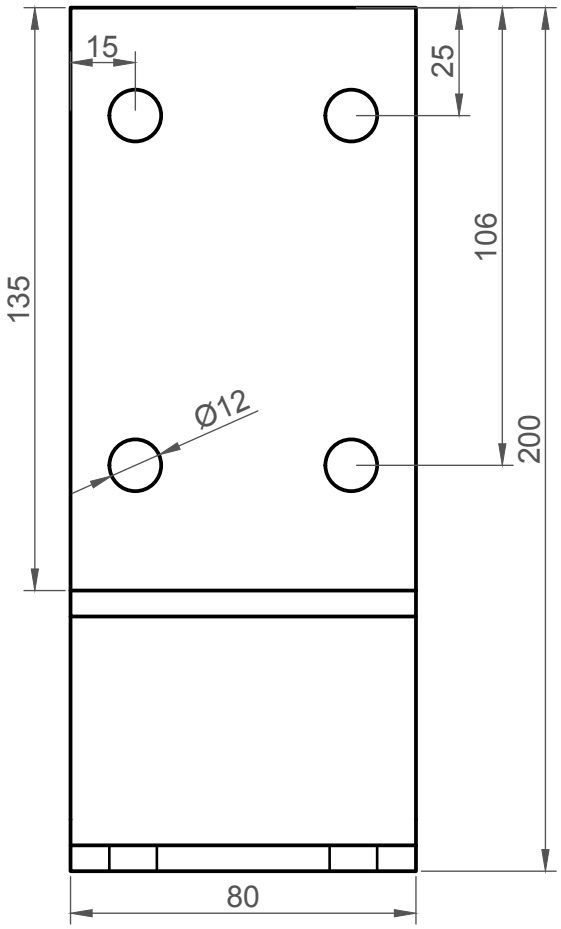
15
25
106
135
Ø12
200
80

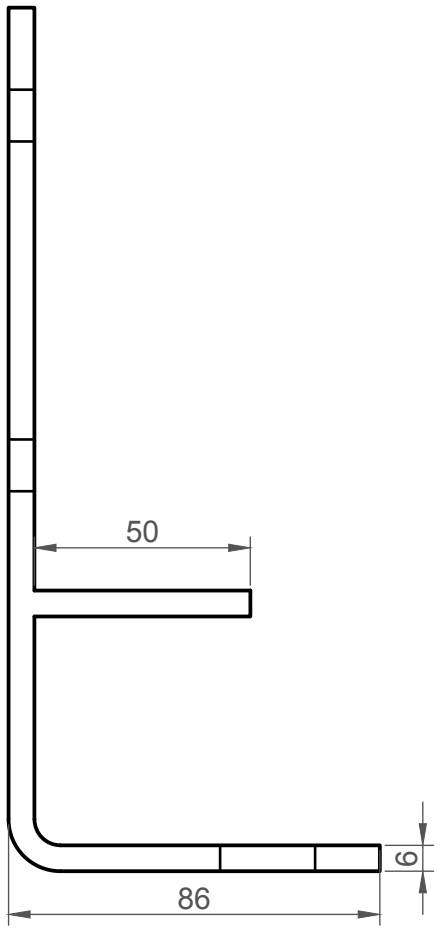
50
6
86

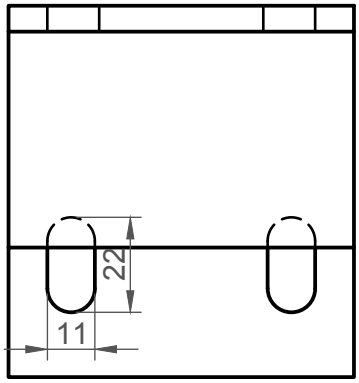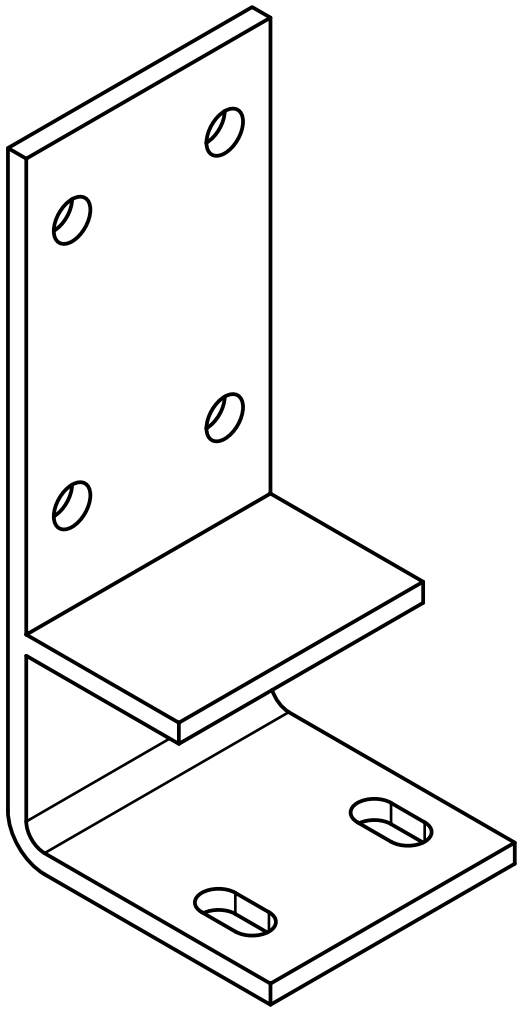
22
11