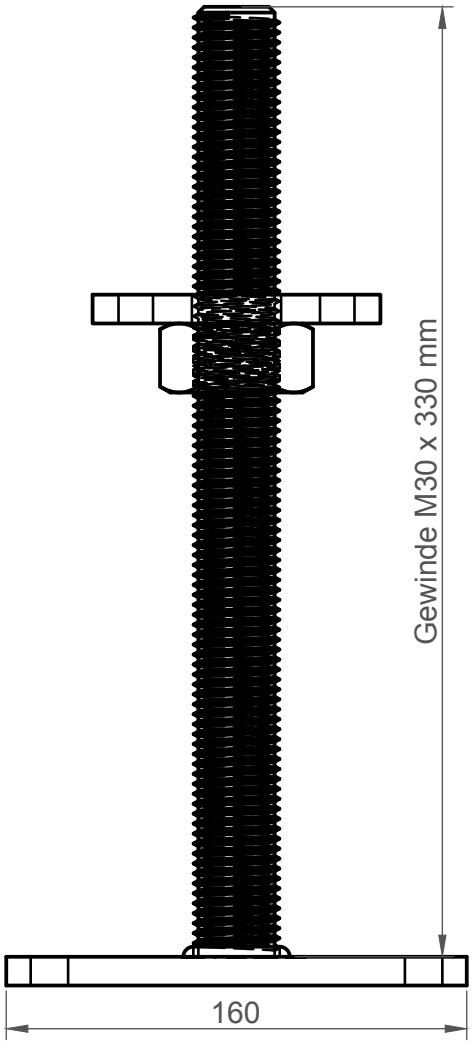
Gewinde M30 x 330 mm
160

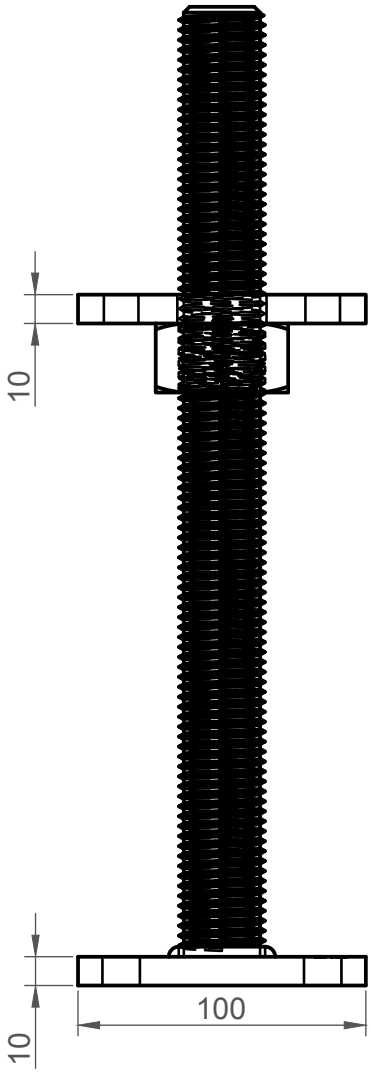
10
10
100

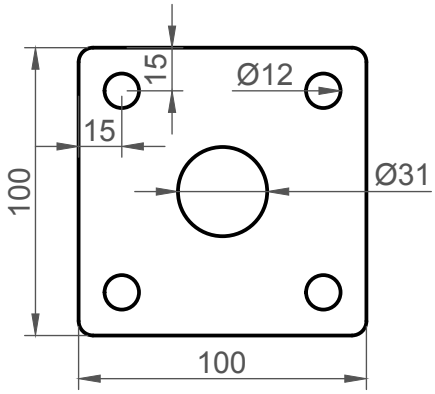
15
Ø12
15
100
Ø31
100

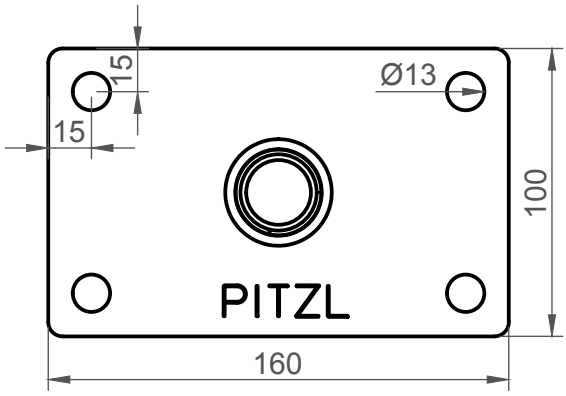
15
Ø13
15
100
PITZL
160

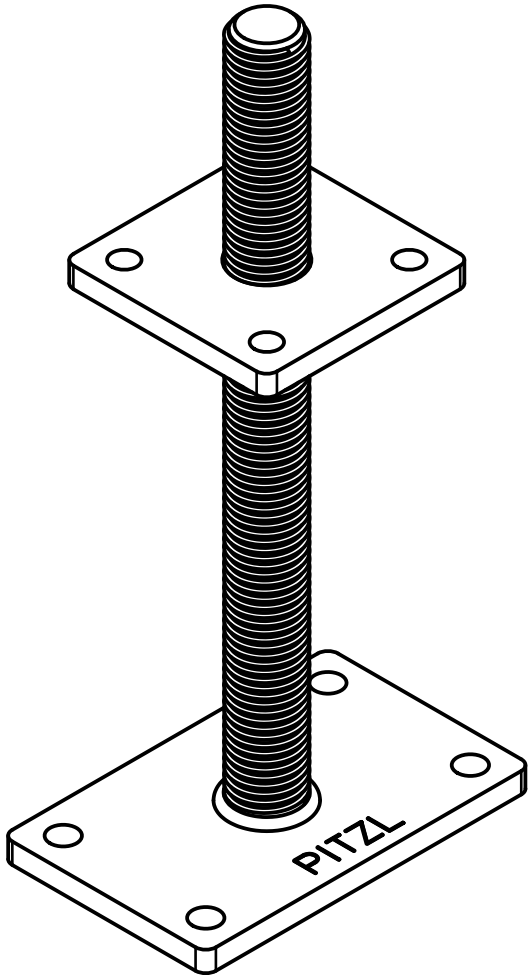
PITZL