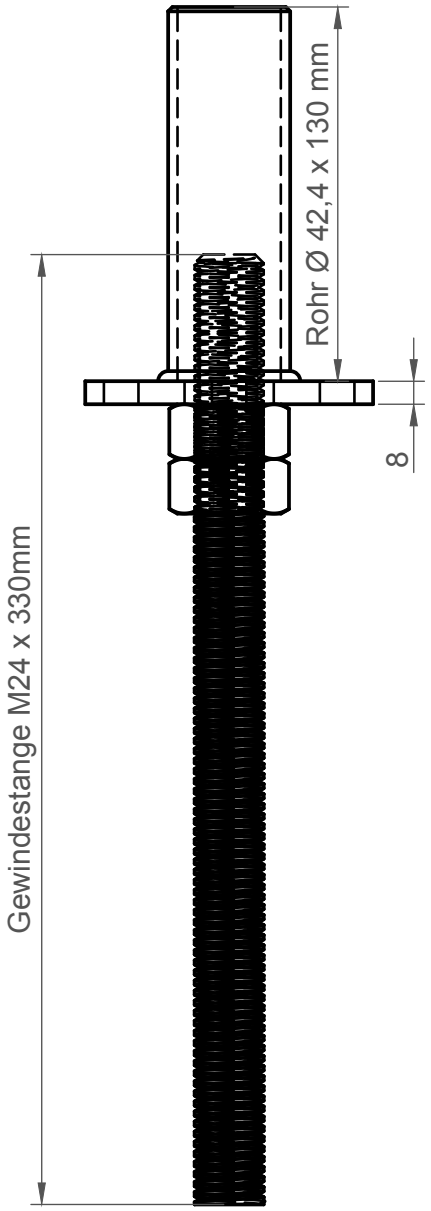
Rohr Ø 42,4 x 130 mm
8
Gewindestange M24 x 330mm

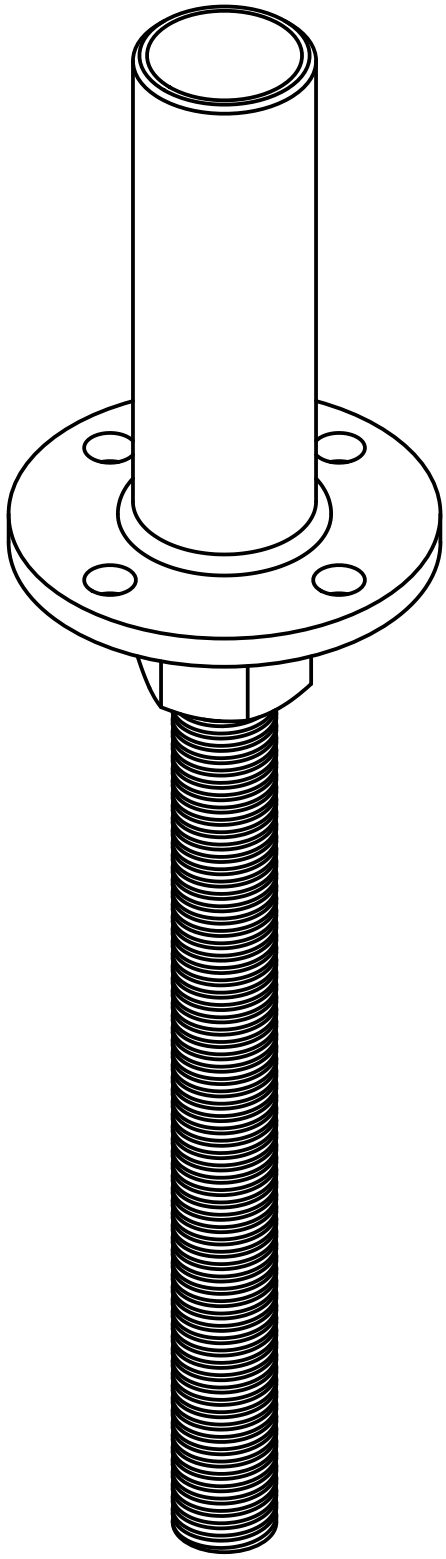

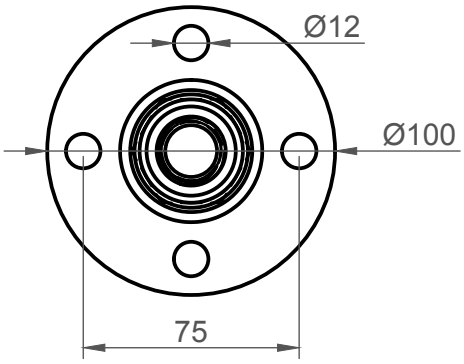
Ø12
Ø100
75