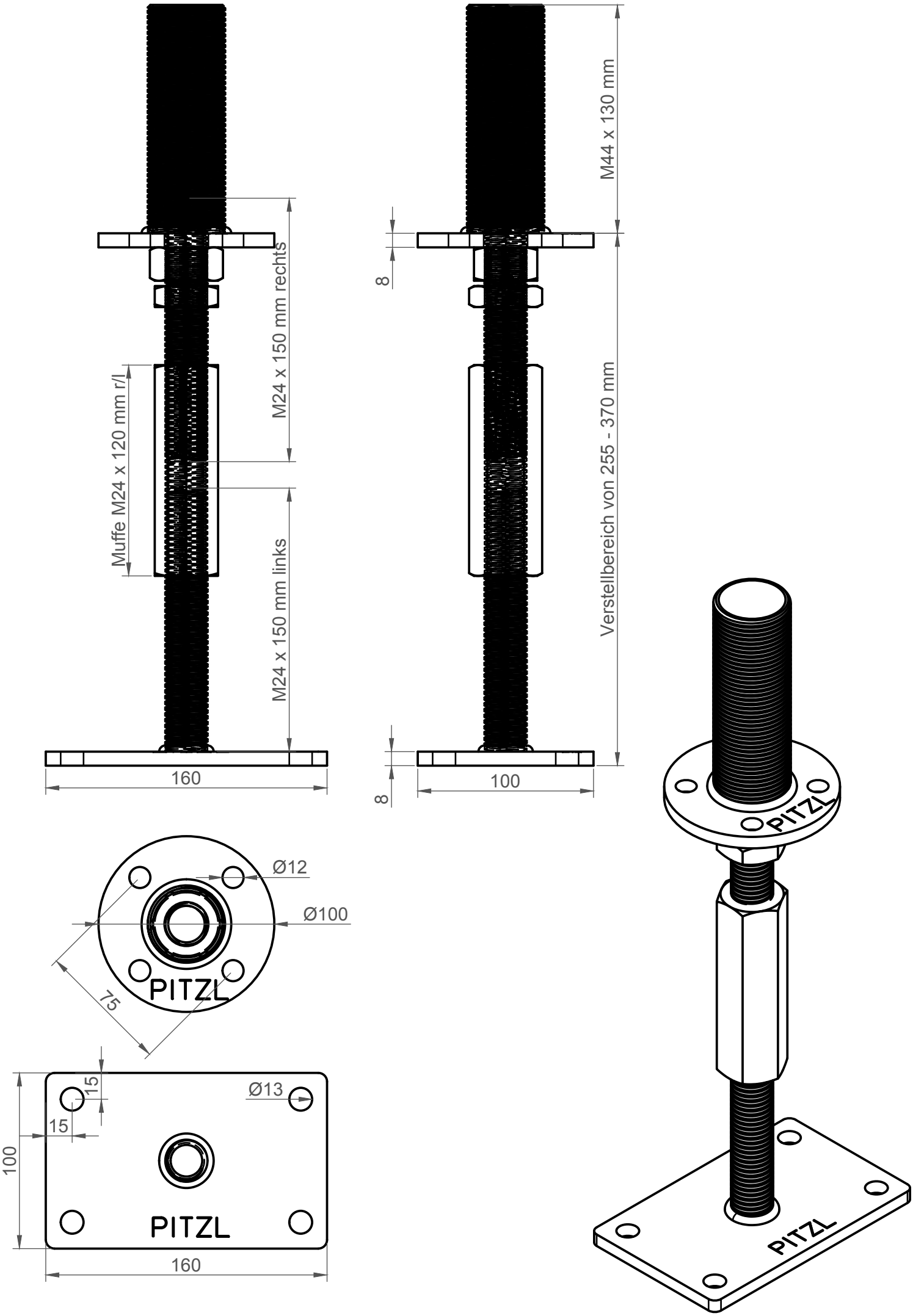
M24 x 150 mm rechts
Muffe M24 x 120 mm r/l
M24 x 150 mm links
160
M44 x 130 mm
8
Verstellbereich von 255 - 370 mm
8
100
Ø12
Ø100
75
PITZL
15
15
Ø13
100
PITZL
160
PITZL
PITZL