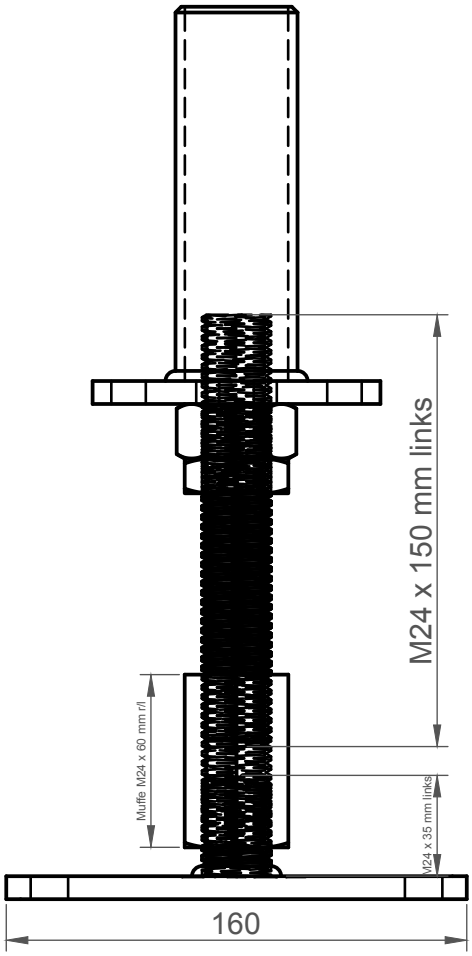
M24 x 150 mm links
Muffe M24 x 60 mm r/l
M24 x 35 mm links
160

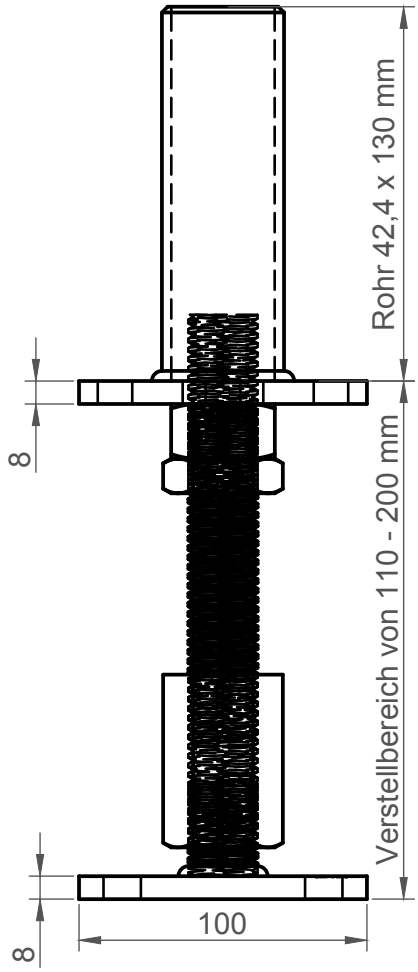
Rohr 42,4 x 130 mm
8
Verstellbereich von 110 - 200 mm
8
100

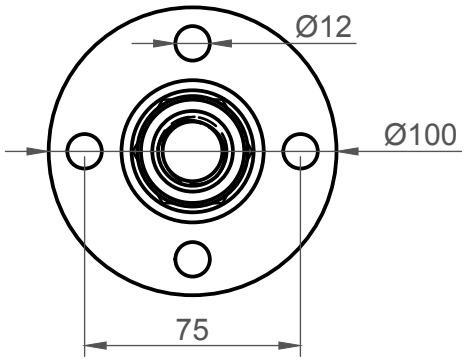
Ø12
Ø100
75

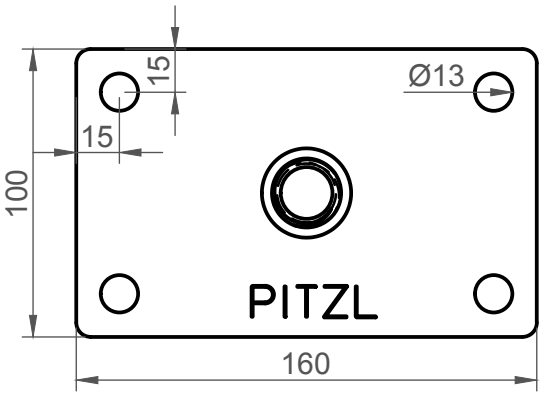
15
15
Ø13
100
PITZL
160

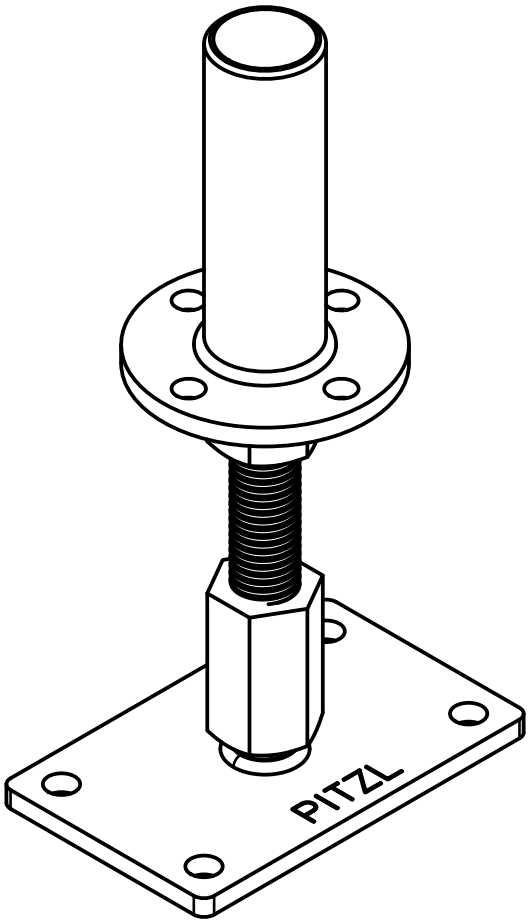
PITZL