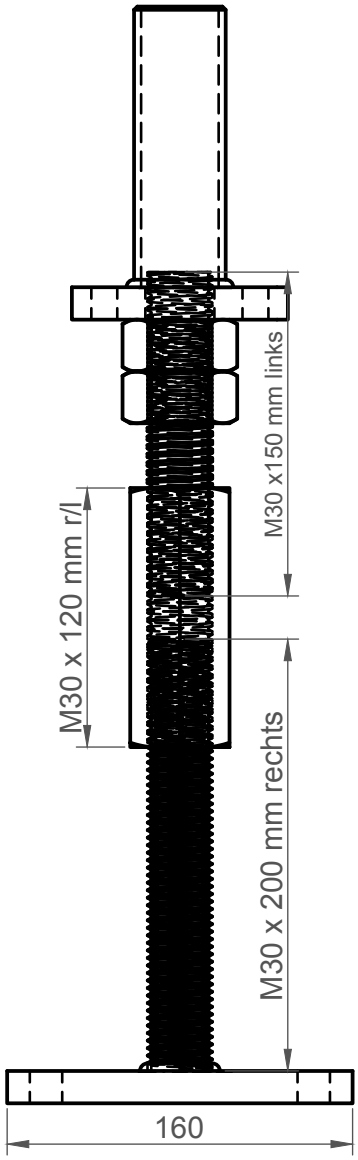
M30 x150 mm links
M30 x 120 mm r/l
M30 x 200 mm rechts
160

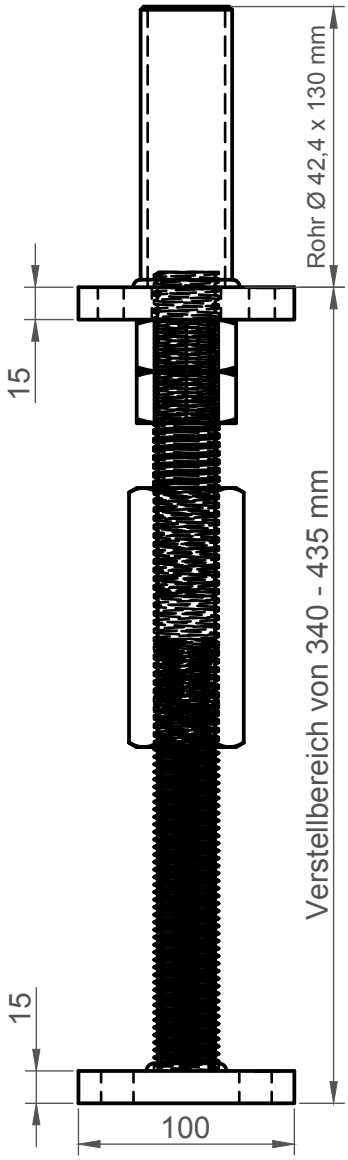
Rohr Ø 42,4 x 130 mm
15
Verstellbereich von 340 - 435 mm
15
100

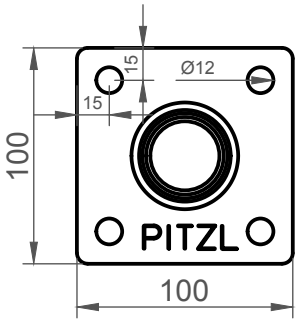
15
Ø12
15
100
PITZL
100

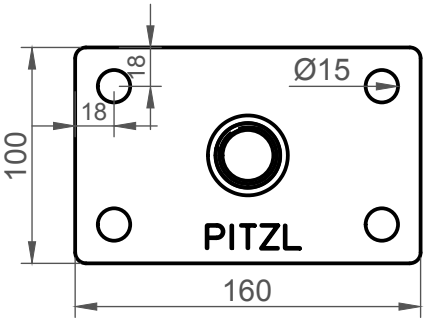
18
Ø15
18
100
PITZL
160

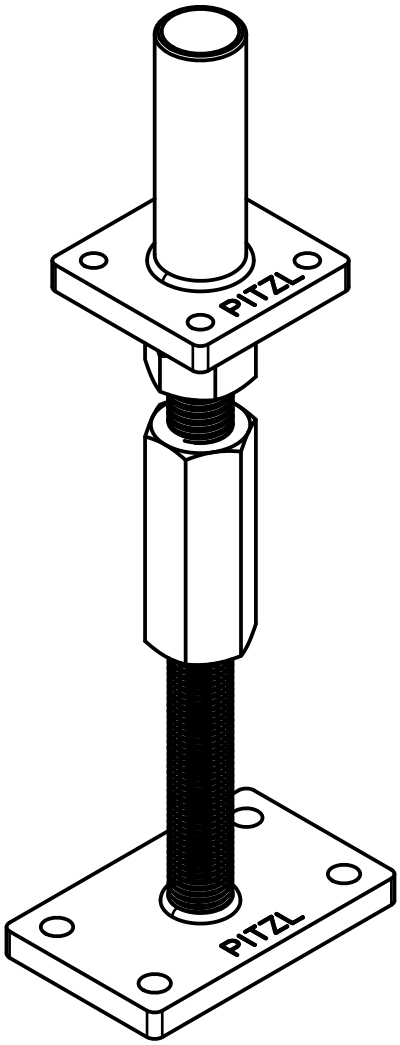
PITZL
PITZL