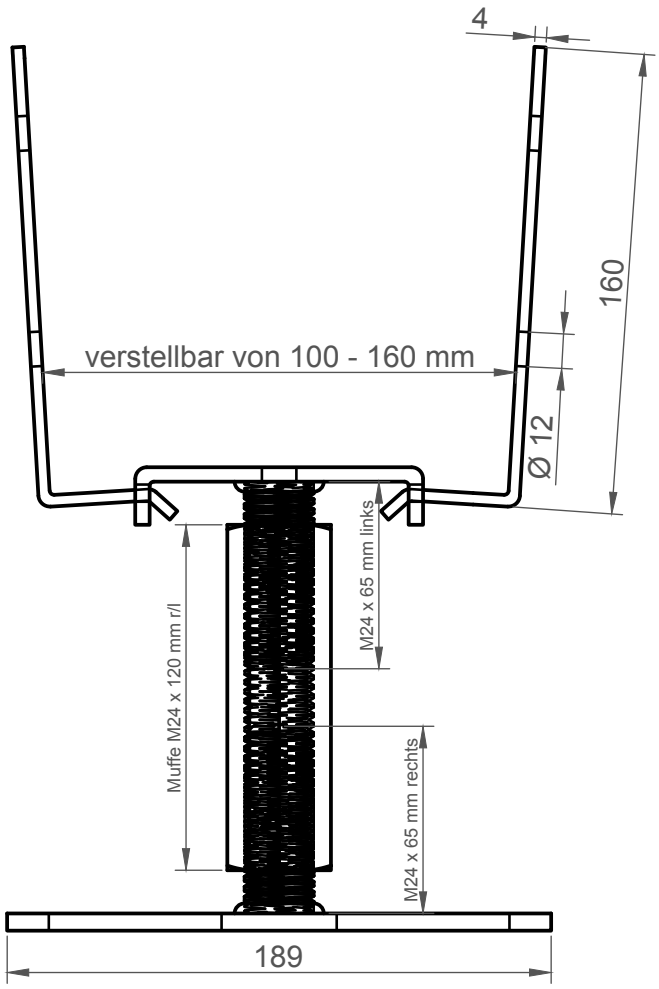
4
160
verstellbar von 100 - 160 mm
Ø 12
M24 x 65 mm links
Muffe M24 x 120 mm r/l
M24 x 65 mm rechts
189

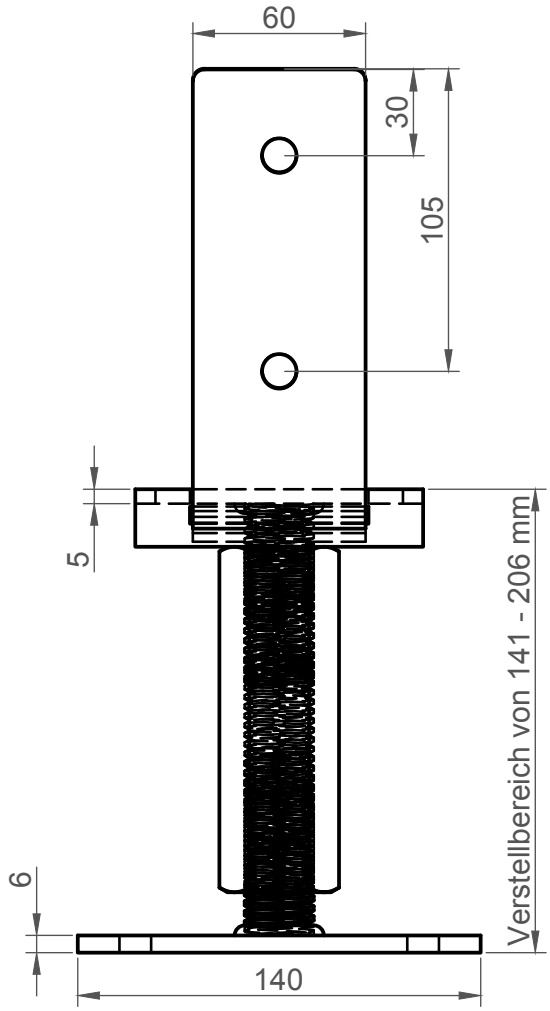
60
30
105
5
6
Verstellbereich von 141 - 206 mm
140

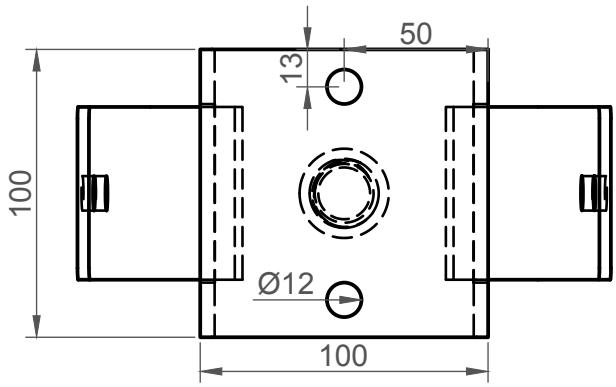
50
13
100
Ø12
100

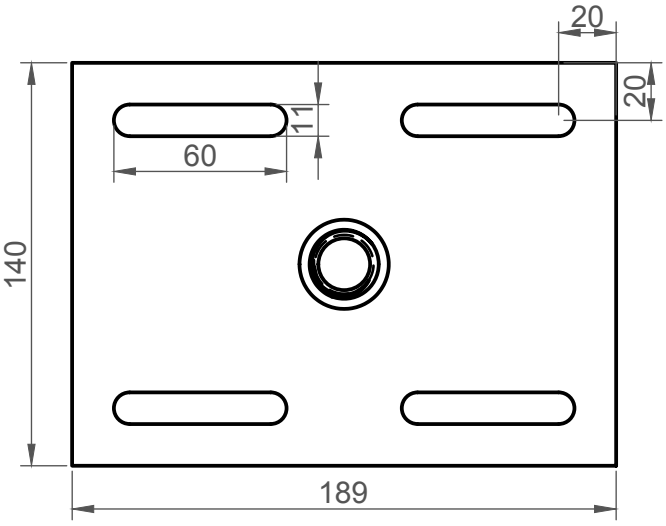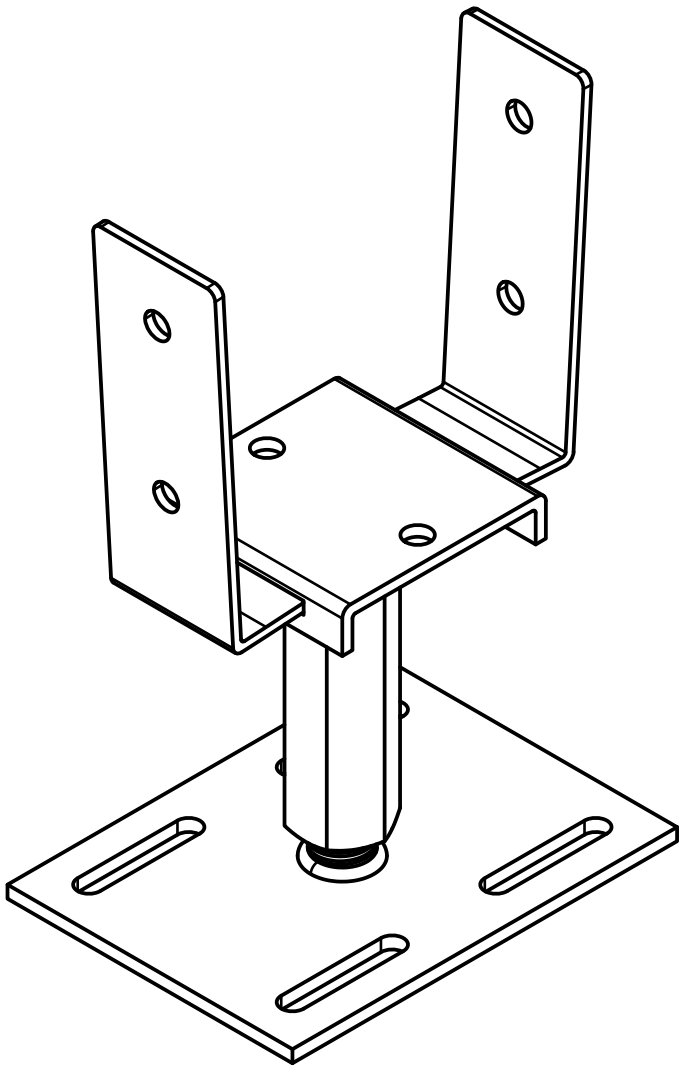
20
20
11
60
140
189