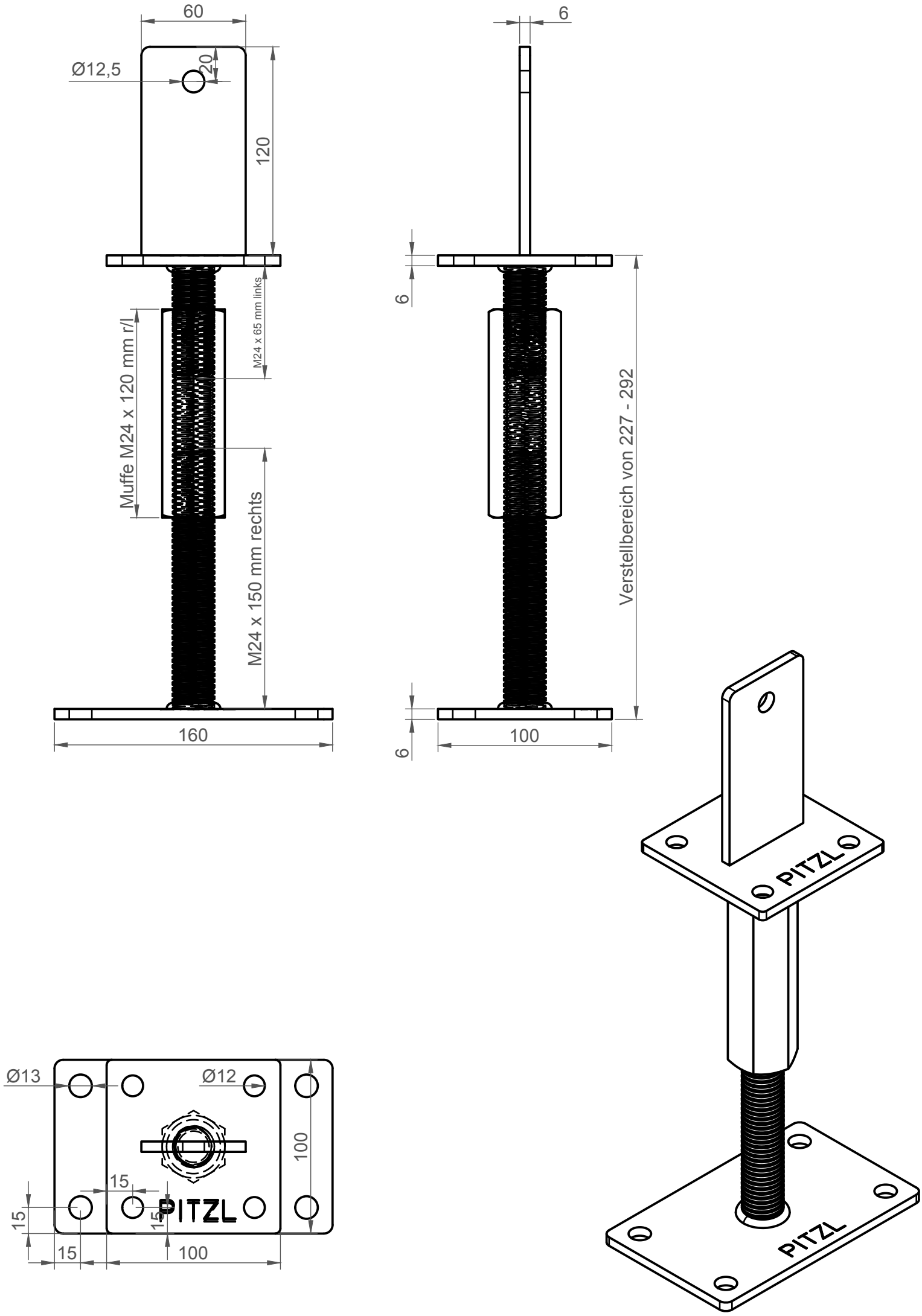
60
Ø12,5
20
120
M24 x 65 mm links
Muffe M24 x 120 mm r/l
M24 x 150 mm rechts
160
6
6
Verstellbereich von 227 - 292
6
100
Ø13
Ø12
100
15
15
15
15
100
PITZL
PITZL
PITZL