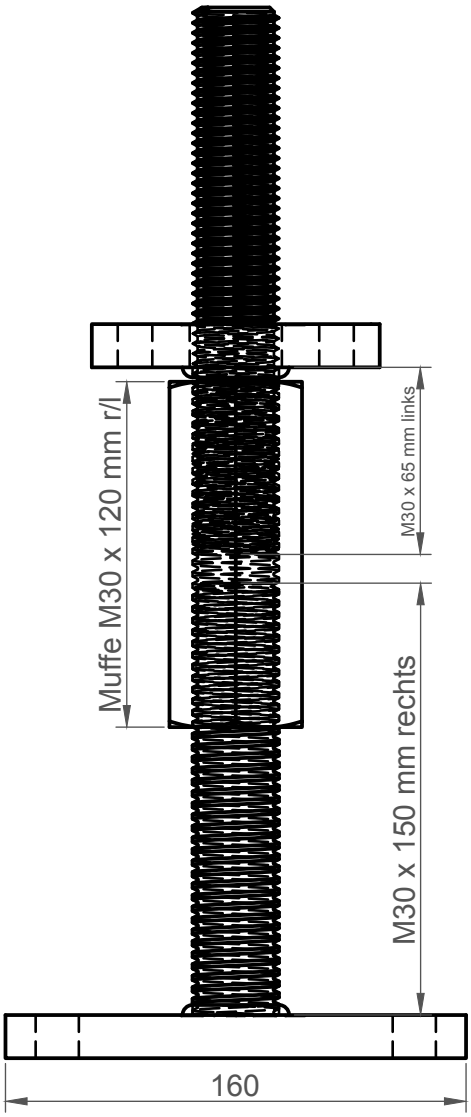
Muffe M30 x 120 mm r/l
M30 x 65 mm links
M30 x 150 mm rechts
160

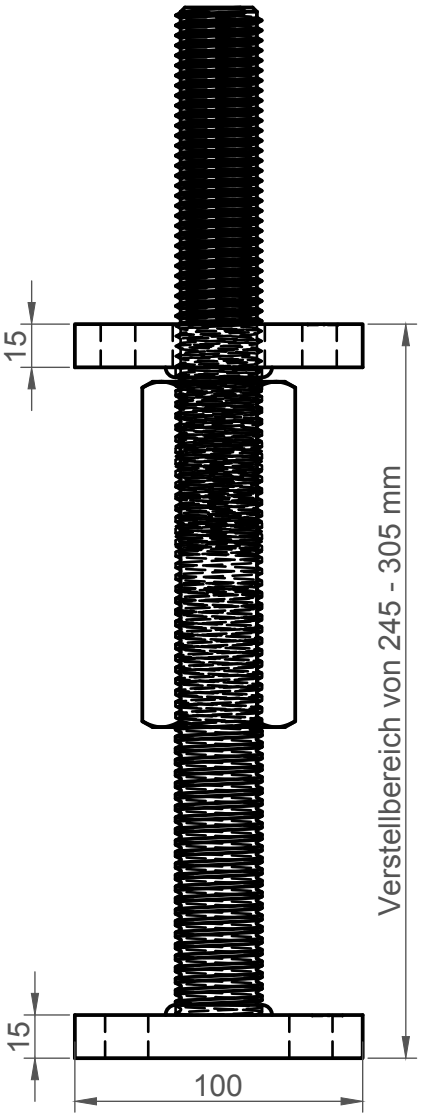
15
Verstellbereich von 245 - 305 mm
15
100

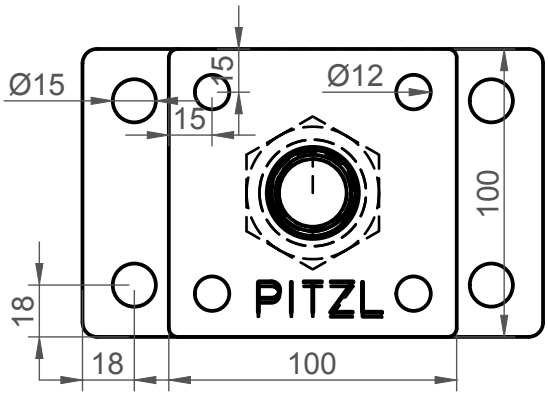
Ø15
15
15
Ø12
100
18
18
100
PITZL

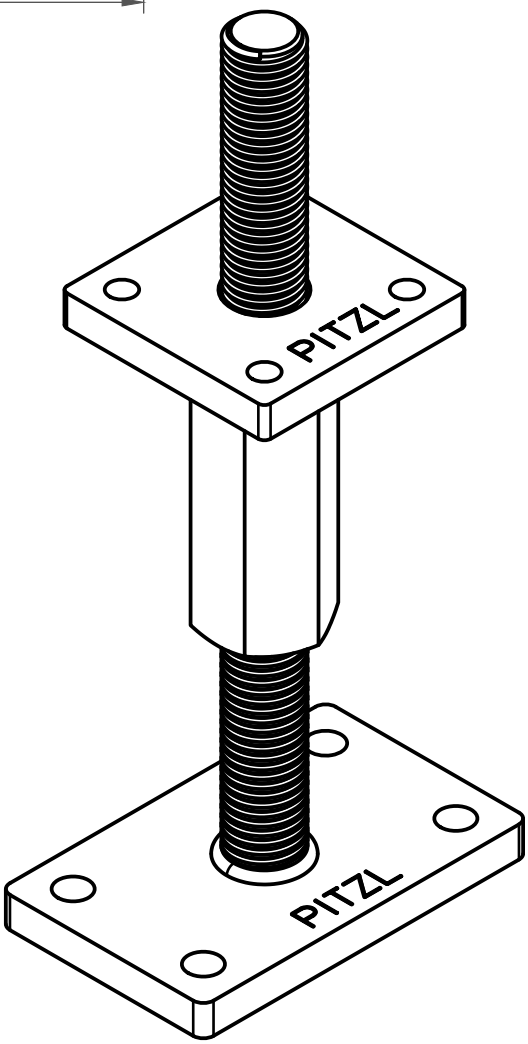
PITZL
PITZL