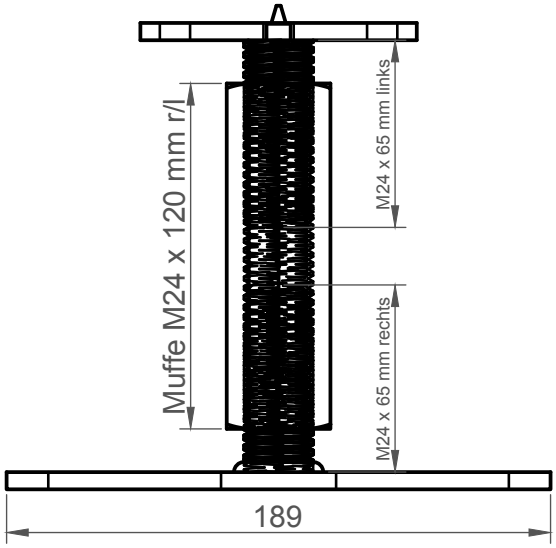
Muffe M24 x 120 mm r/l
M24 x 65 mm links
M24 x 65 mm rechts
189

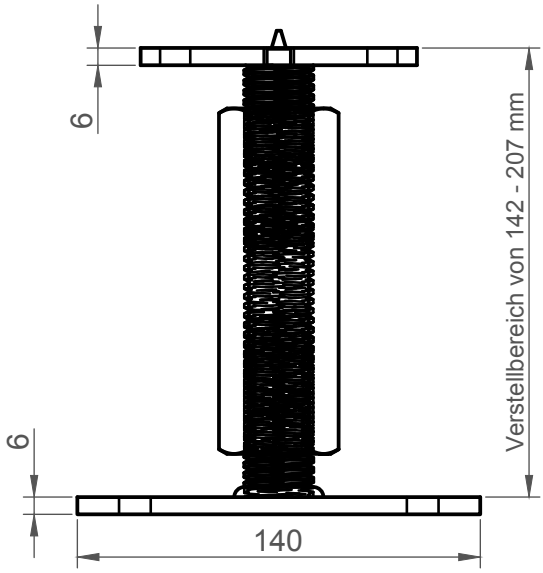
6
6
Verstellbereich von 142 - 207 mm
140

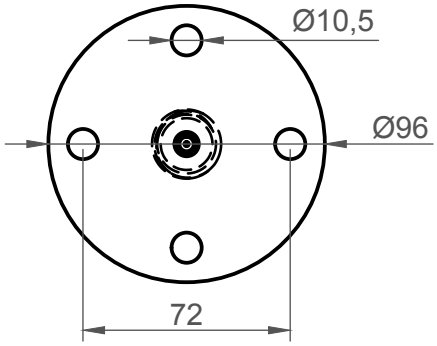
Ø10,5
Ø96
72

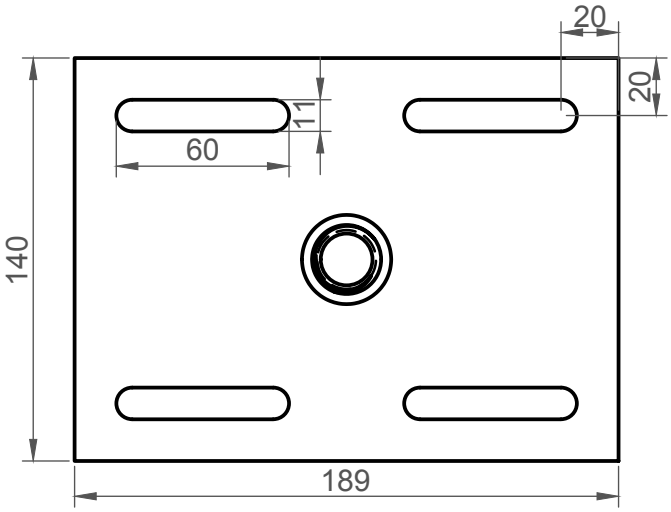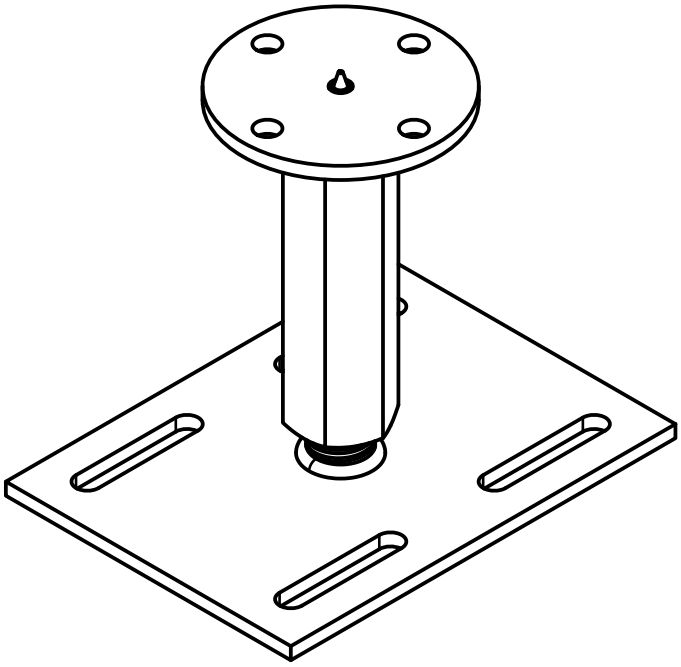
20
20
11
60
140
189