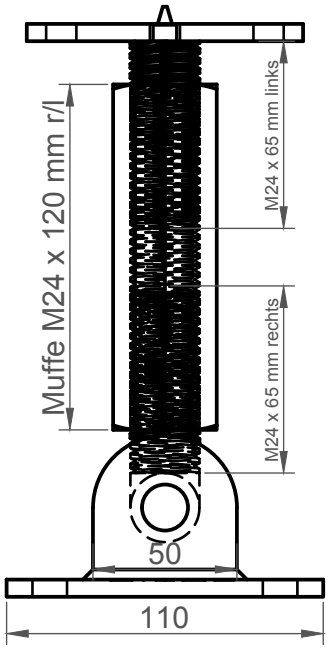
Muffe M24 x 120 mm r/l
M24 x 65 mm links
M24 x 65 mm rechts
50
110

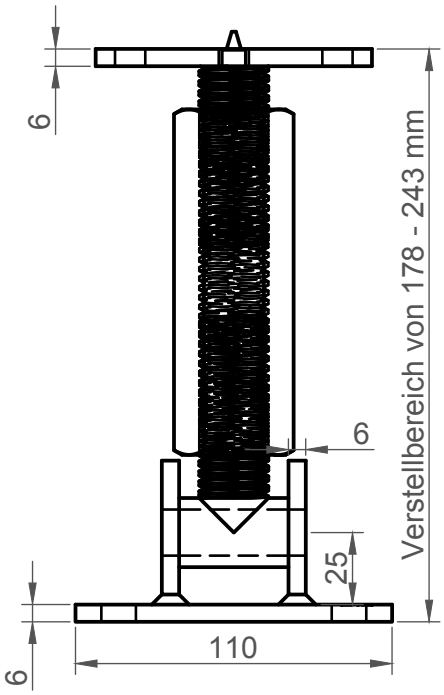
6
6
25
6
Verstellbereich von 178 - 243 mm
110

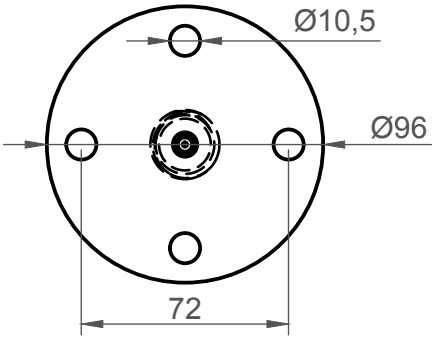
Ø10,5
Ø96
72

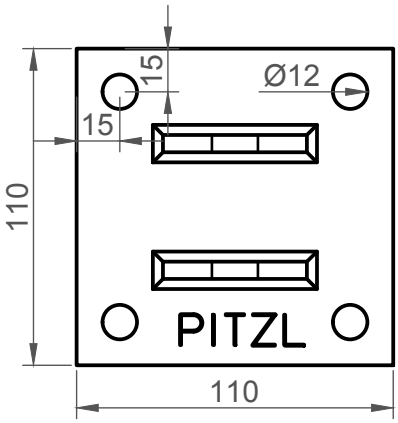
15
Ø12
15
110
PITZL
110

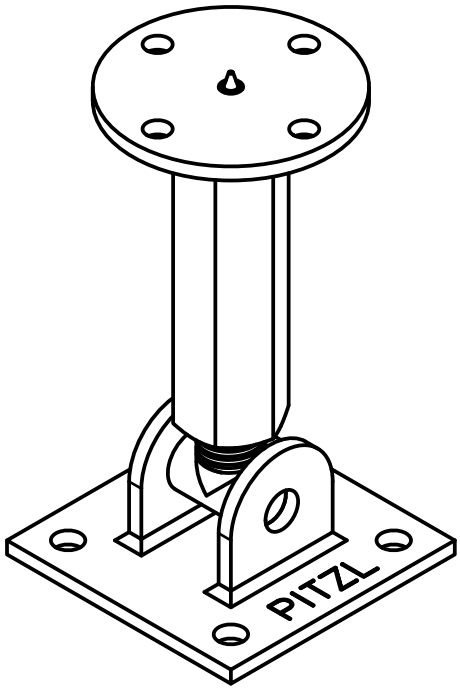
PITZL