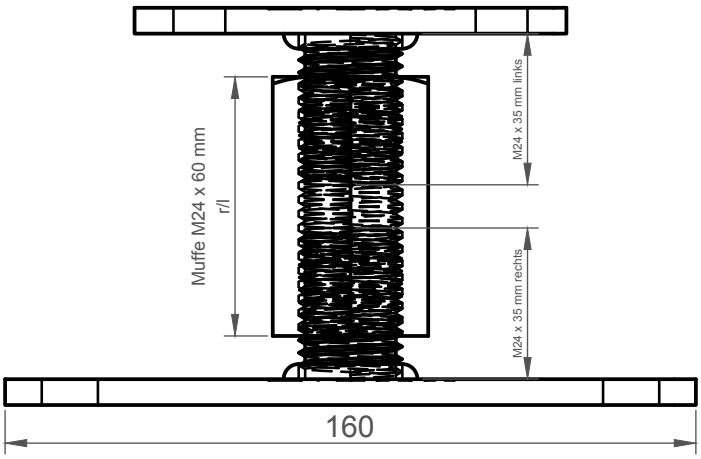
Muffe M24 x 60 mm
r/l
M24 x 35 mm links
M24 x 35 mm rechts
160

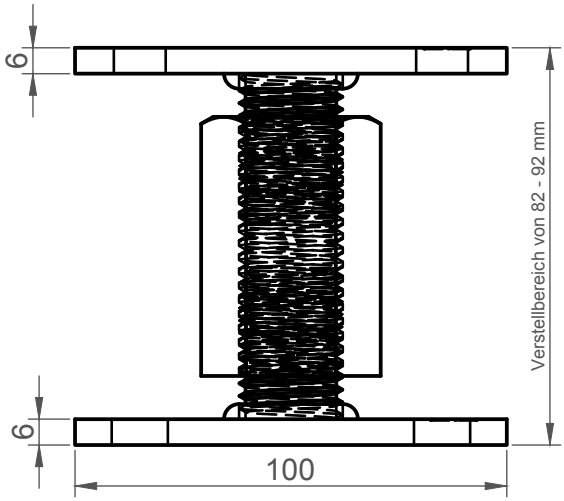
6
6
Verstellbereich von 82 - 92 mm
100

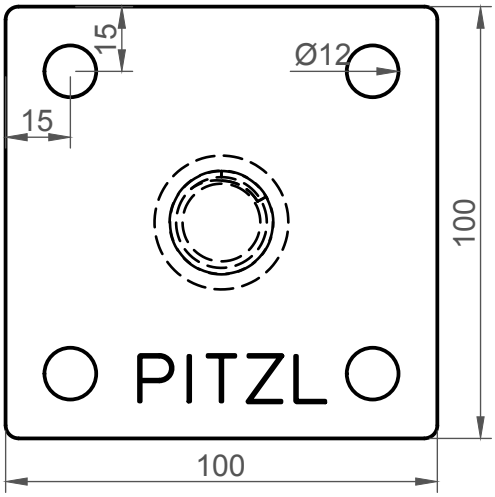
15
15
Ø12
100
PITZL
100

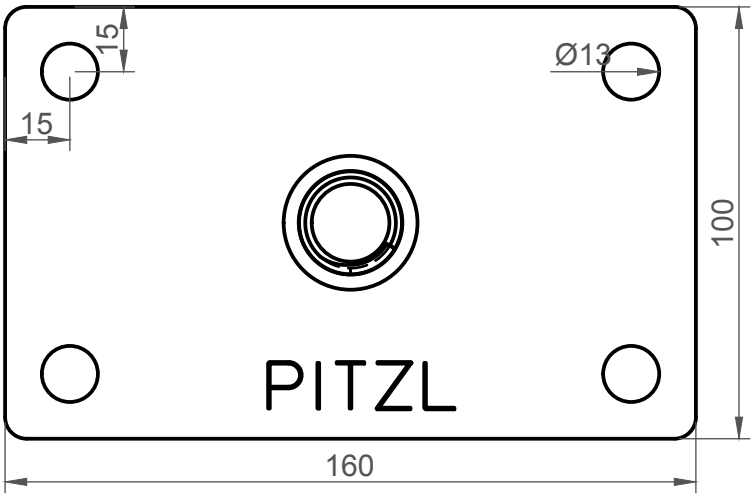
15
15
Ø13
100
PITZL
160

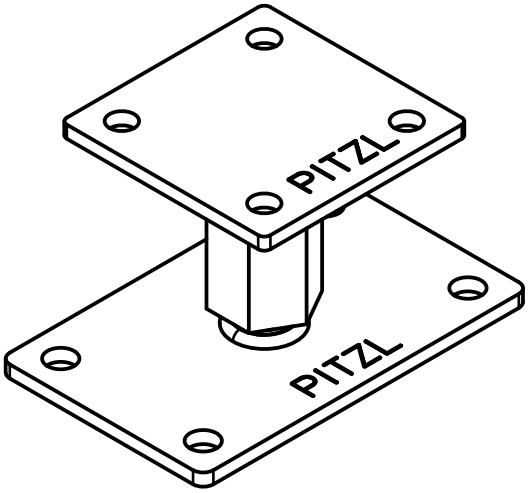
PITZL
PITZL