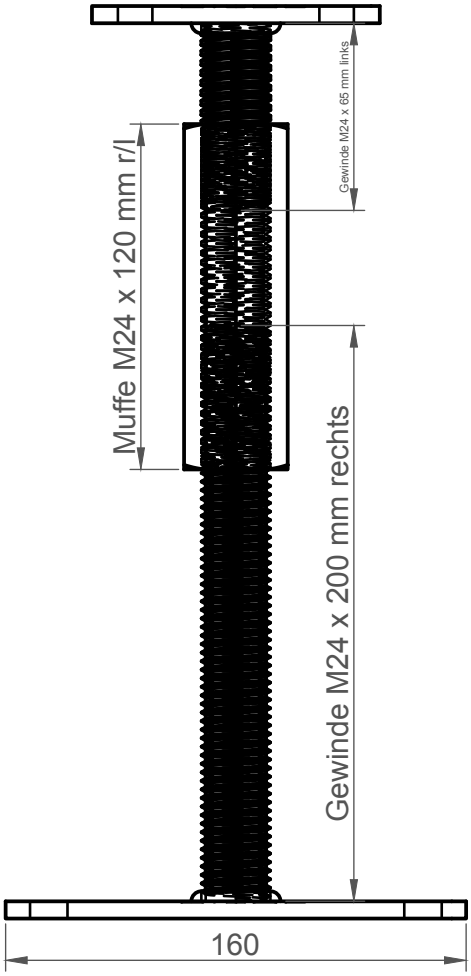
Gewinde M24 x 65 mm links
Muffe M24 x 120 mm r/l
Gewinde M24 x 200 mm rechts
160

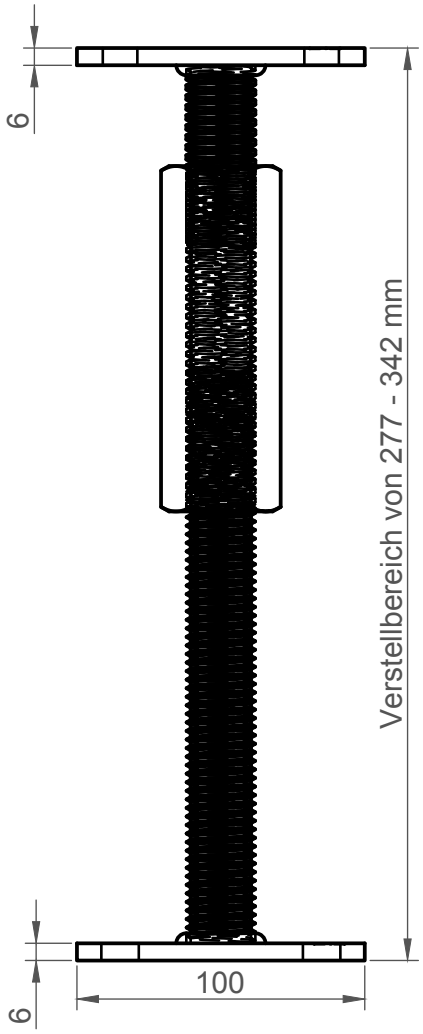
6
Verstellbereich von 277 - 342 mm
6
100

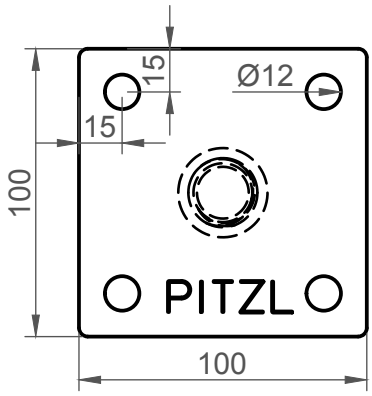
15
Ø12
15
100
PITZL
100

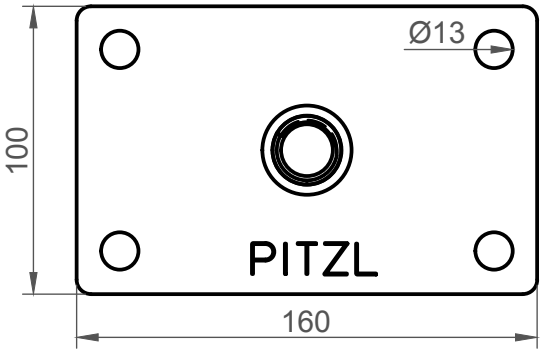
Ø13
100
PITZL
160

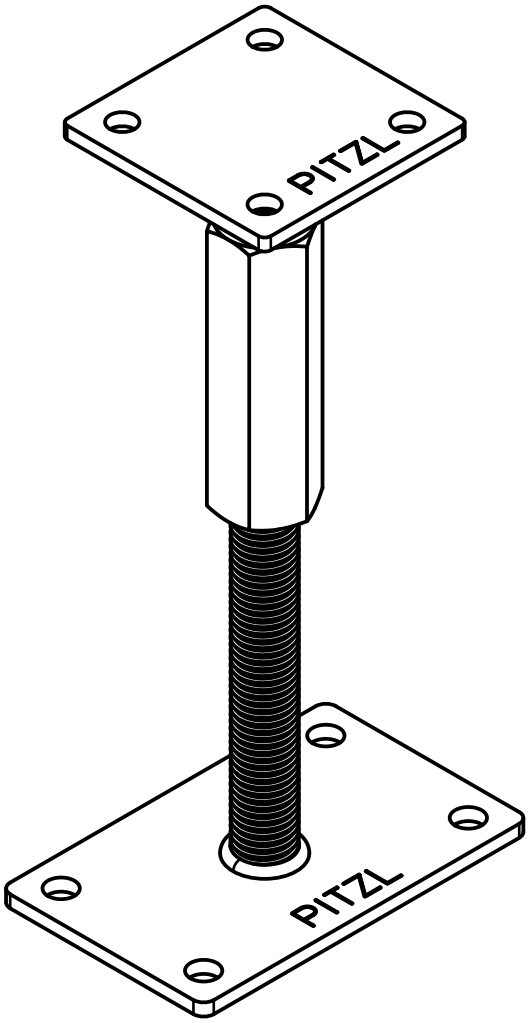
PITZL
PITZL