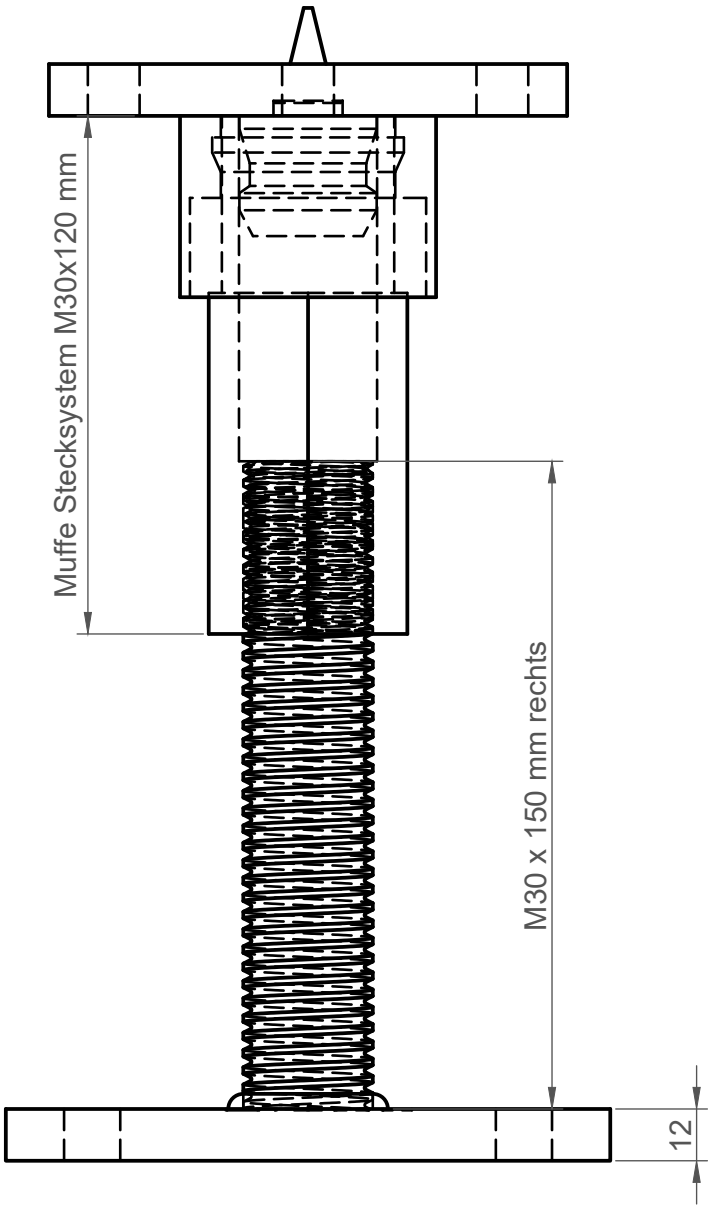
Muffe Stecksystem M30x120 mm
M30 x 150 mm rechts
12

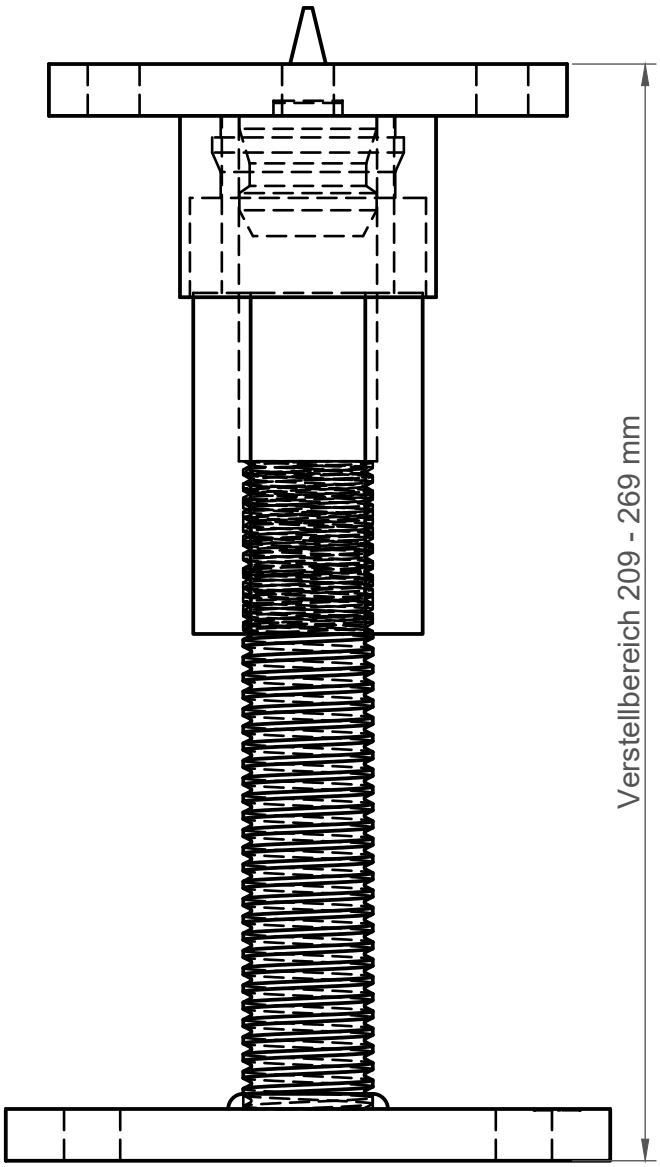
Verstellbereich 209 - 269 mm

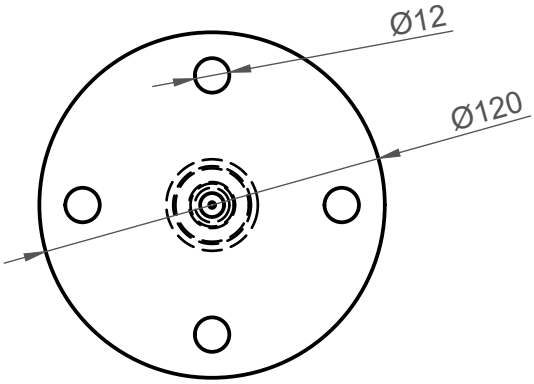
Ø12
Ø120

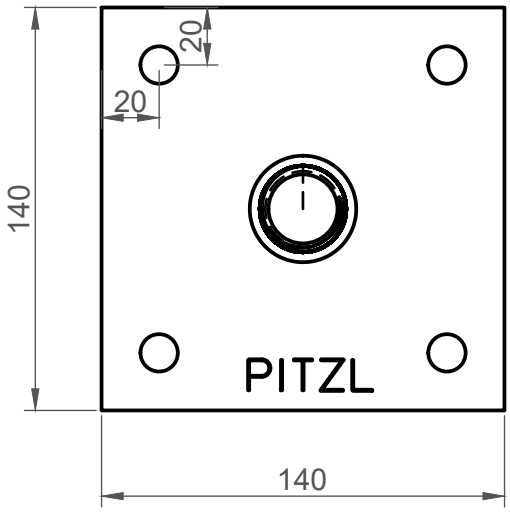
20
20
140
PITZL
140

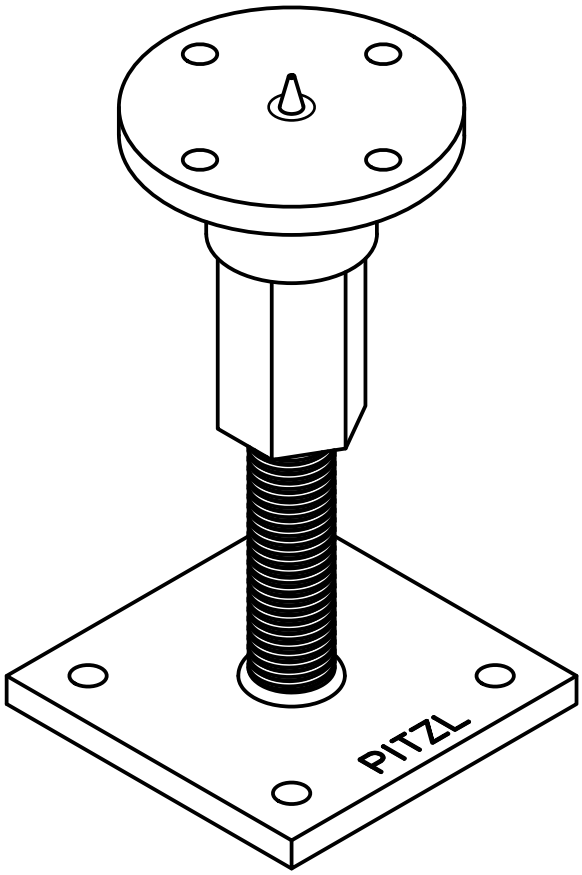
PITZL